Elektro-Hochhubwagen 1,2 t

BT staxio

W-Serie

SWE120I

Inox

TOYOTA

MATERIAL HANDLING

www.toyota-forklifts.de

stronger together

Elektro-Hochhubwagen

Technische Daten					SWE120I
Kennzeichen	1.1	Hersteller			BT
	1.2	Typ			SWE120I
	1.3	Antrieb			Elektro
	1.4	Bedienung			Geh
	1.5	Tragfähigkeit/Last	Q	kg	1200
	1.6	Lastschwerpunkt	c	mm	600
	1.8	Lastabstand	x	mm	700
	1.9	Radstand	y	mm	1328
Gewicht	2.1	Eigengewicht inkl. Batterie		kg	912
	2.2	Achslast mit Last (Antriebsrad/Stützrollen/Gabelrollen)		kg	475/510/1800
	2.3	Achslast ohne Last (Antriebsrad/Stützrollen/Gabelrollen)		kg	405/470/310
Räder, Fahrwerk	3.1	Bereifung (Antriebsrad/Stützrollen/Gabelrollen)			Powerfriction/Polyurethan/Polyurethan
	3.2	Reifengröße vorn		mm	Ø 215x70
	3.3	Reifengröße hinten		mm	Ø 85
	3.4	Räder optional		mm	Ø 125x40
	3.5	Räder, Anzahl vorn/hinten (x=angetrieben)			1x+2/2
	3.6	Spurweite vorn	b_{10}	mm	390
	3.7	Spurweite hinten	b_{11}	mm	580
Grundabmessungen	4.2	Höhe Hubgerüst eingefahren	h_1	mm	1810 *)
	4.4	Hub	h_3	mm	2260 *)
		Hubhöhe	h_{23}	mm	2350 *)
	4.5	Höhe Hubgerüst ausgefahren	h_4	mm	2940 *)
	4.8	Standhöhe (Plattform Sonderausstattung)	h_7	mm	180
	4.9	Deichselhöhe in Betrieb, min./max.	h_{14}	mm	980/1400
	4.15	Gabelhöhe abgesenkt	h_{13}	mm	90
	4.19	Gesamtlänge	l_1	mm	1940
	4.20	Länge einschl. Gabelrücken	l_2	mm	790
	4.21	Gesamtbreite	b_1	mm	790
	4.22	Gabelzinkenmaße	s/e/l	mm	70/188/1150
	4.25	Maß über Gabel	b_5	mm	578
	4.31	Bodenfreiheit mit Last unter Hubgerüst	m_1	mm	25
	4.32	Bodenfreiheit Mitte Radstand	m_2	mm	37
	4.33	Arbeitsgangbreite bei Palette 1000x1200 quer **	A_{st}	mm	2164/2534
	4.34	Arbeitsgangbreite bei Palette 800x1200 längs **	A_{st}	mm	2214
	4.35	Wenderadius	W_a	mm	1584
Leistung	5.1	Fahrgeschwindigkeit mit/ohne Last		km/h	5,0/6,0
	5.2	Hubgeschwindigkeit mit/ohne Last		m/s	0,10/0,16
	5.3	Senkgeschwindigkeit mit/ohne Last		m/s	0,16/0,13
	5.8	Max. Steigfähigkeit mit/ohne Last 1)		%	8/10
	5.10	Betriebsbremse			Elektrisch
Motor	6.1	Fahrmotor, Leistung S2 60 min.		kW	1,7
	6.2	Hubmotor, Leistung bei S3 15%		kW	2,2
	6.4	Batteriespannung / Kapazität		V/Ah	24/300
	6.5	Batteriegewicht		kg	200/255
Sons-tiges	8.1	Art der Fahrsteuerung			BT Powerdrive

1) Gemäß Betriebsstandard gemessen
*) Daten basieren auf Standard-Konfiguration:
Duplex Tele Hubgerüst h_{23} = 2350 mm
** Arbeitsgangbreite gem. VDI 2198

Abmessungen des Hubgerüstes

BT staxio

SWE120			Simplex	Duplex Tele					
h_{23}	Hubhöhe (h_{13}+h_3)	mm	1495	1800	2000	2350	2500	2700	2900
h_3	Hub	mm	1405	1710	1910	2260	2410	2610	2810
h_1	Höhe Hubgerüst eingefahren	mm	2085	1535	1635	1810	1885	1985	2085
h_2	Freihub	mm	1495	—	—	—	—	—	—
h_4	Höhe Hubgerüst ausgefahren	mm	2085	2390	2590	2940	3090	3290	3490

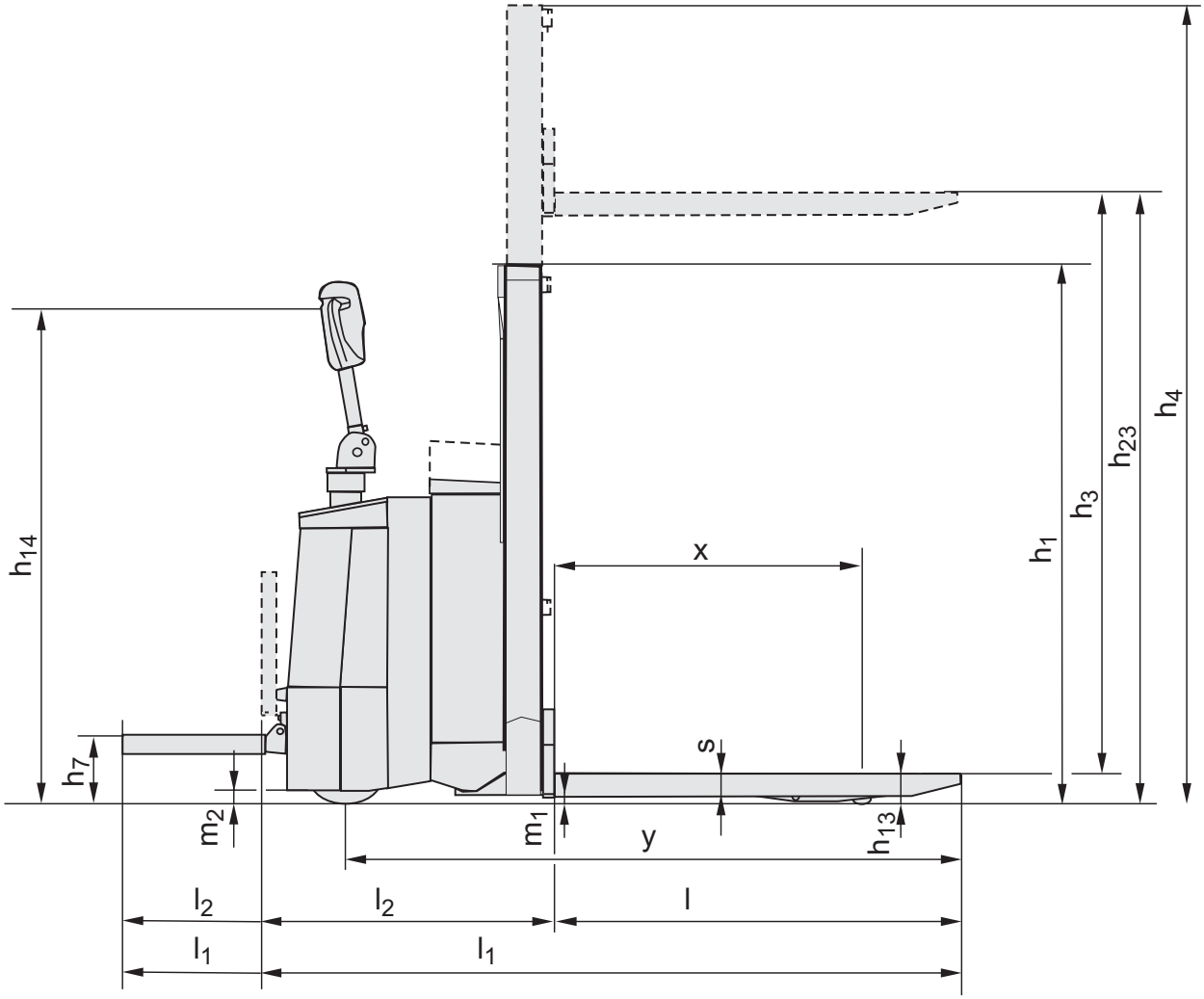

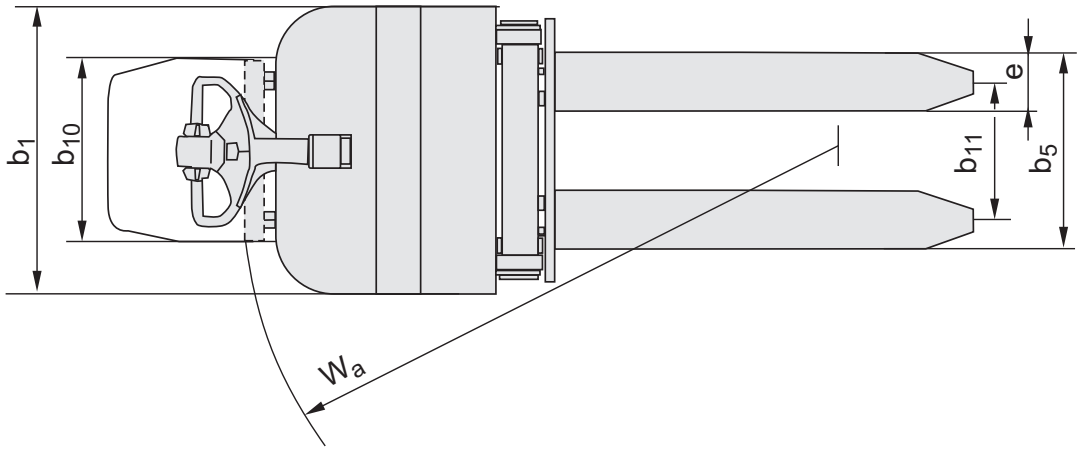

Geräteeigenschaften:

- BT Powerdrive
- Elektronische Fingertipp-Tasten
- Elektronische Regenerative Bremse (Energierückgewinnung)
- Elektronische Geschwindigkeitsregelung
- Bediener-Sicherheit
- Automatische Abschaltung
- Programmierbare Leistungsparameter
- Einfacher Zugang bei Wartungsarbeiten
- Klappbare Fahrerplattform (optional)
- NSF H1 Hydrauliköl (optional)

Die Daten in dieser Broschüre wurden unter unseren Standardtestbedingungen ermittelt und unterliegen den üblichen Toleranzen. Das Betriebsverhalten kann je nach Zustand und tatsächlicher Spezifikation des Staplers, sowie je nach Umgebungseinflüssen variieren. Alle technischen Daten gelten für den Zeitpunkt der Drucklegung. Sie können ohne Vorankündigung im Sinne der technischen Weiterentwicklung geändert werden. Auskunft erteilt Ihr zuständiger Toyota Partner. Die verwendeten Bilder zeigen die Stapler teilweise mit Sonderausstattungen, die nicht zur Standardausstattung gehören. **Stand August 2010**

Toyota Material Handling Deutschland GmbH
Grovestraße 16, 30853 Langenhagen
Tel.: 0511 7262-0, Fax.: 0511 7262-137
E-Mail: info@de.toyota-industries.eu; http://www.toyota-forklifts.de
Kostenfreie Info-Nr. 0800 287827537

TOYOTA INDUSTRIAL EQUIPMENT und BT sind Marken von TOYOTA MATERIAL HANDLING in Europa.